Российская Федерация
Общество с ограниченной ответственностью «АЛЮМЕТ»
ООО «АЛЮМЕТ»

УТВЕРЖДАЮ
Коммерческий директор

Арефьев Евгений Владимирович
Подписано цифровой подписью: Арефьев Евгений Владимирович
Дата: 2026.08.31 10:22:18 +03'00'

место цифровой подписи

ПАСПОРТ
Стремянка-помост алюминиевая профессиональная серии АРЕ



СОГЛАСОВАНО
Старший технолог
В. В. Братищенко

СОГЛАСОВАНО
Вед. инженер-конструктор
А. А. Ошкуков

СОГЛАСОВАНО
Инженер по качеству
Т. В. Широкова

1. НАЗНАЧЕНИЕ ИЗДЕЛИЯ

Стремянка-помост алюминиевая профессиональная серии APE предназначена для проведения различных видов работ на высоте.

Стремянка-помост может применяться в помещениях и на открытых площадках.

2. ТЕХНИЧЕСКИЕ ХАРАКТЕРИСТИКИ

Артикул	Кол-во ступеней	Высота до верхней площадки, м	Рабочая высота, м	Высота стремянки, м	Ширина стабилизатора, м	Ширина, м
APE1403	3	0,80	2,80	1,81	-	0,50
APE1404	4	1,06	3,06	2,07	0,80	
APE1405	5	1,32	3,32	2,33		
APE1406	6	1,59	3,59	2,60	1,00	
APE1407	7	1,86	3,86	2,87		
APE1408	8	2,12	4,12	3,13		
APE1409	9	2,38	4,38	3,39		
APE1410	10	2,65	4,65	3,66		

Артикул	Вес, кг	Высота в сложенном состоянии, м	Глубина в сложенном состоянии, м	Глубина ступени, мм	Профиль
APE1403	6,2	1,92	0,12	25	54x20
APE1404	7,6	2,20			
APE1405	9,8	2,48			
APE1406	14,6	2,76	0,16	62	71,5x20
APE1407	15,5	3,04			
APE1408	17,3	3,32			
APE1409	18,1	3,60			
APE1410	19,5	3,88			

Примечание:

1. Допустимое отклонение линейных размеров ±20 мм.
2. Допустимое отклонение веса изделия ±5%.
3. Рабочая высота указана с учетом среднего роста человека с вытянутой рукой, до запястья 2 м.
4. Глубина в сложенном состоянии указана со снятыми поручнями и стабилизатором.
5. Завод-изготовитель оставляет за собой право в одностороннем порядке вносить несущественные изменения в конструкцию с целью улучшения технических возможностей при эксплуатации.
6. Стремянка изготовлена с учетом требований ТУ 9693-001-78081212-2022.
7. Стремянка испытана с учетом требований ТУ 9693-001-78081212-2022.

3. КОМПЛЕКТ ПОСТАВКИ

Рис. (Пример)	APE 1403	APE 1404-1405	APE 1406-1410
Стремянка-помост			
Поручни 	-	-	2 шт.
Комплект крепления поручней 	-	-	Скоба П-образная – 4 шт. Шайба увеличенная 6 – 8 шт. Гайка барашковая – 8 шт.
Стабилизатор	-	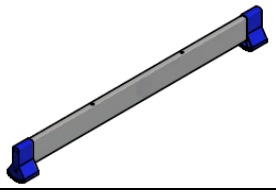	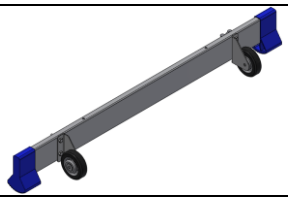
Комплект крепежа стабилизатора * Комплект №1  Комплект №2 	-	Комплект №1: Винт-кольцо М6 – 2 шт. Болт мебельный М8 – 2 шт. Шайба увеличенная 6 – 2 шт. Гайка М6 – 2 шт. Гайка М8 – 2 шт. Комплект №2 Винт-крючок М6 – 2 шт. Шайба увеличенная 6 – 4 шт. Гайка барашковая М6 – 4 шт.	

4. УСТРОЙСТВО И ПРИНЦИП РАБОТЫ

Стремянка-помост представляет собой свободностоящую переносную лестницу, имеющую одну сторону подъема. Тетива, ступени, стабилизатор и поручни стремянки-помоста изготовлены из высокопрочного алюминиевого сплава в соответствии с требованиями ГОСТ 22233.

Ступени имеют рифленую противоскользящую поверхность. На стремянках-помостах APE 1406-1410 на ступенях закреплены алюминиевые накладки шириной 62 мм, что увеличивает площадь соприкосновения с обувью. Ступень фиксируется к тетиве при помощи разжимного и вальцовочного соединения.

Задняя и передняя ноги соединены между собой при помощи стального шарнира с оцинкованным покрытием.

Башмаки (ножки) изготовлены из высокопрочного пластика. Нижние ножки дополнительно имеют прорезиненный слой.

Верхняя площадка выполнена из влагостойкой фанеры.

В рабочем положении стремянку-помост можно плотно приставлять к стене или другим объектам.

Перекладина безопасности конструктивно выполнена на задней ноге стремянки-помоста на высоте 900 мм от площадки.

На задней ноге стремянки-помоста крепятся диагональные раскосы (поз. 1.1), которые добавляют стремянке-помосту дополнительную устойчивость (рис. 1).

Рис. 1: Диагональные раскосы

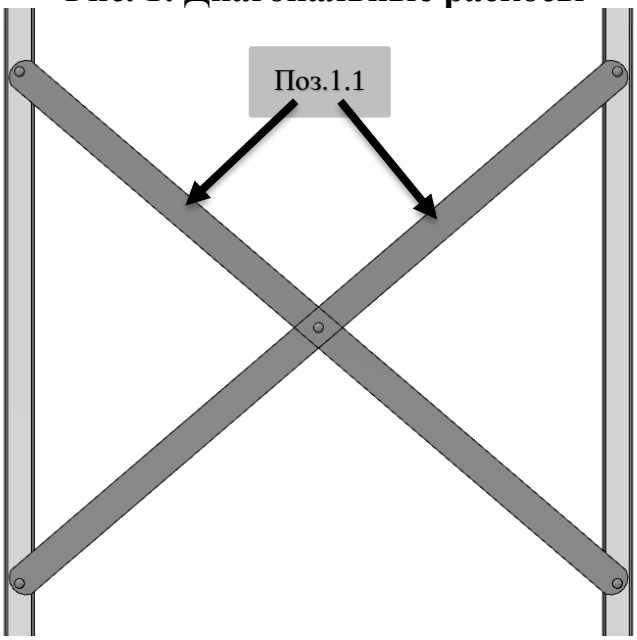

На моделях APE 1404-1410 на задней ноге устанавливается стабилизатор. На стабилизаторах APE 1406-1410 дополнительно установлены колеса (Поз. 2.1), которые позволяют перемещать стремянку-помост по ровной поверхности, наклонив ее (рис. 2).

Рис. 2: Стабилизатор APE 1406-1410

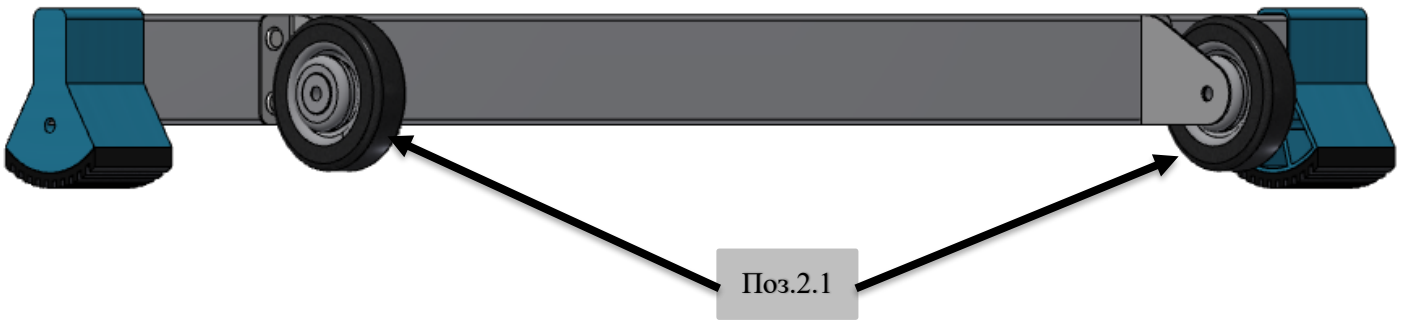

Для удобства при подъеме на моделях APE 1406-1410 используются поручни (поз. 3.1), которые крепятся к тетивам передней ноги при помощи П-образной скобы (поз. 3.2), на удобной для человека высоте (рис. 3).

Рис. 3: Поручни APE 1406-1410

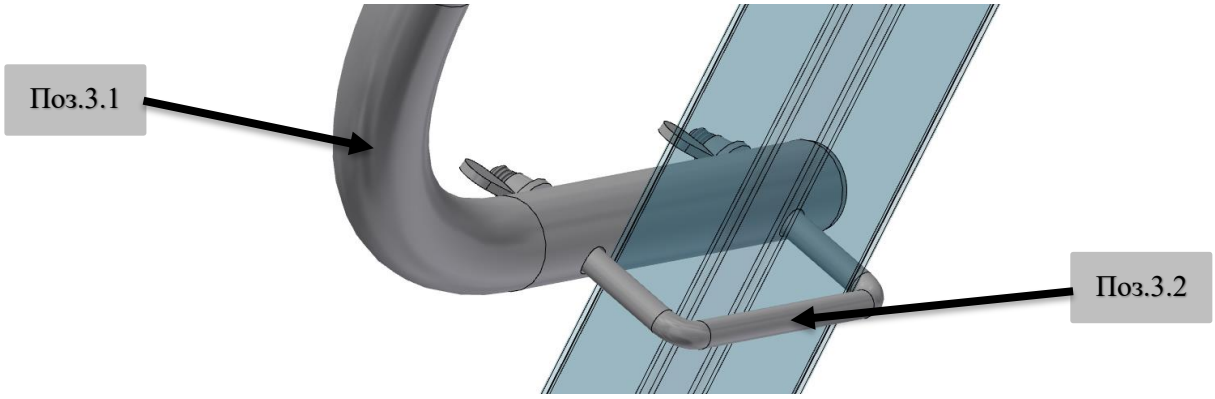

Площадка (рис. 4) выполнена из влагостойкой ламинированной нескользящей фанеры (поз. 4.1). От прогиба площадки используются металлические уголки (поз. 4.2), которые фиксируются к фанере при помощи вытяжных заклепок. В рабочем разложенном положении площадка опирается на перекладину задней ноги (поз. 4.3).

Рис. 4: Площадка стремянки-помоста APE

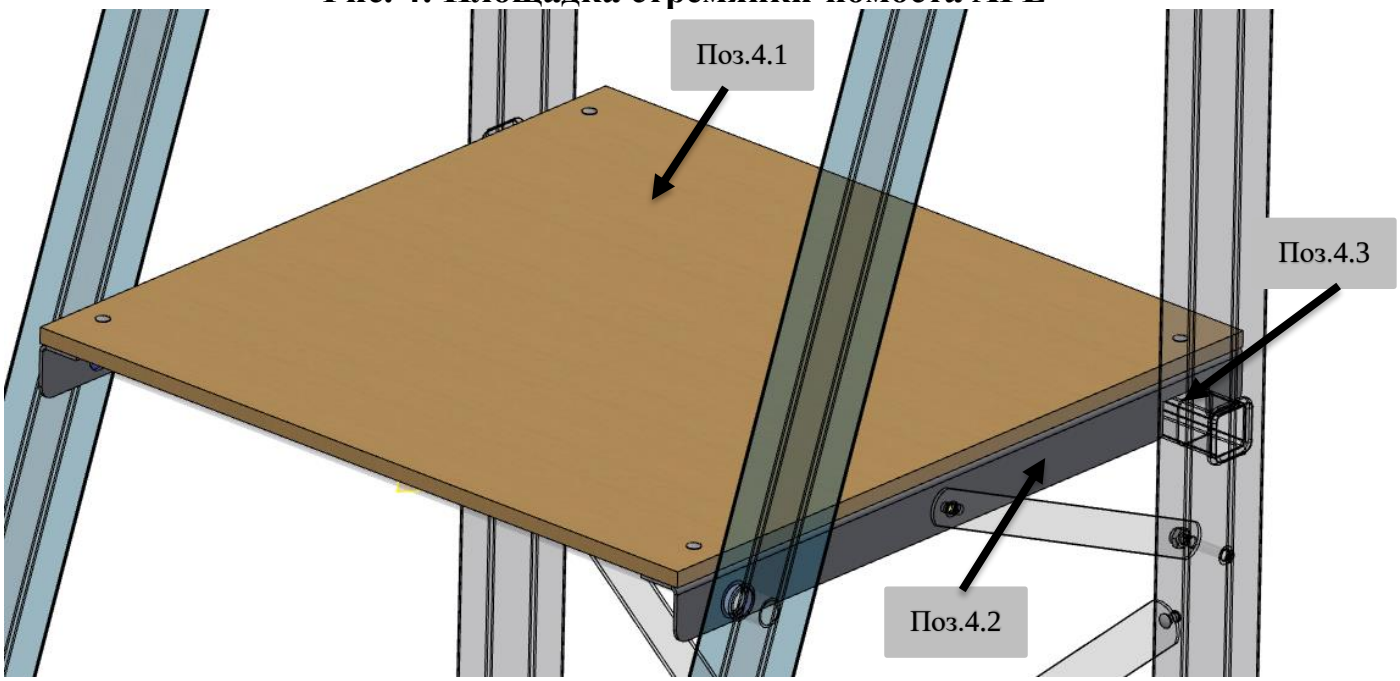

От произвольного складывания и прогиба передней ноги установлены металлические перекладины (рис. 5) (кроме APE 1403-1404), которые раскрываются при установке стремянки-помост в рабочее положение. Для складывания стремянки-помоста необходимо поднять перекладины (рис. 5, поз 5.1 и поз 5.2) и площадку (рис. 4, поз. 4.1), чтобы она вышла из зацепа с перекладиной задней ноги (рис. 4, поз.4.3).

Рис. 5: Перекладины

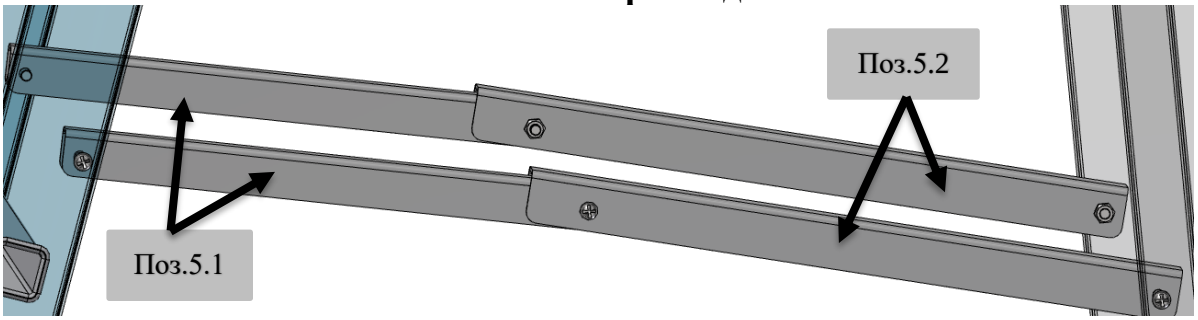

5. МЕРЫ БЕЗОПАСНОСТИ

5.1. Ознакомьтесь с настоящим Паспортом.

5.2. Максимальная эксплуатационная нагрузка на стремянку 150 кг. Одновременно на стремянке может находиться только один человек.

5.3. Перед использованием стремянки необходимо убедиться, что ваше физическое состояние позволяет работать на высоте.

5.4. Перед началом использования стремянки нужно убедиться в ее исправности. Необходимо проверить наличие и целостность всех составляющих частей и узлов стремянки. Эксплуатация поврежденной стремянки запрещена.

5.5. Стремянка должна быть установлена на горизонтальной ровной твердой нескользкой поверхности.

5.6. Не переставляйте стремянку сверху или находясь на ней.

5.7. При подъеме, спуске и работе располагайтесь лицом к стремянке, следите за равновесием и сохраняйте вертикальное положение тела. Запрещается выходить за габариты стремянки.

5.8. При работе на высоте более 1,8 метра используйте дополнительную систему страховки от падения (см. пункт 5.12).

5.9. Определите все возможные опасности поражения электрическим током в рабочей зоне, такие как: воздушные линии электропередач; не защищенное электрическое оборудование и другое. Не пользуйтесь стремянкой там, где возникает опасность поражения электрическим током.

5.10.В положении «Стремянка» страховочные перекладины должны быть полностью разложены.

5.11.Запрещается:

- работать на стремянке-помост под воздействием алкогольного, наркотического опьянения, а также во время приема сильнодействующих лекарств;
- использовать поврежденную стремянку-помост;
- самостоятельно ремонтировать стремянку-помост и изменять ее конструкцию.

5.12.При работе на стремянке пользуйтесь «Правилами по охране труда при работе на высоте», утвержденными Приказом Минтруда России от 16.11.2020г. №782н, а также Приказом Минтруда России от 11.12.2020г. №883н. Рекомендовано также пользоваться СНиП 12-03-2001 «Безопасность труда в строительстве. Часть1. Общие требования».

5.13.Основные меры безопасности кратко изложены на товарном ярлыке на стремянке в виде международных пиктограмм, расшифровка которых приведена ниже.

Пиктограммы могут быть добавлены на стикер на усмотрение завода-изготовителя.

5.14.Дополнительную информацию можно посмотреть на сайте www.alumet.ru.

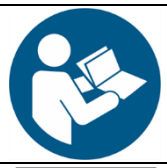	Перед использованием прочитайте инструкцию (паспорт)		Максимальная эксплуатационная нагрузка 150 кг
	Только один человек на стремянке / лестнице		Крепко держитесь за стремянку /лестницу при подъеме и спуске
	Страховочные перекладины должны быть полностью разложены в указанном положении		Запрещается поднимать тяжелые и габаритные вещи при использовании изделия
	Опасность поражения электрическим током		Осторожно, возможно падение
	Не работайте под ЛЭП и незащищенным электрооборудованием		Перед использованием осмотреть. Поврежденное изделие не использовать
	Не использовать на неровной или мягкой поверхности		Не устанавливайте изделие на загрязненной, скользкой поверхности
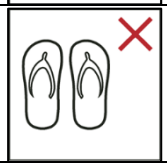	Использовать подходящую обувь		Запрещается подниматься и спускаться спиной к ступеням
	Работы, которые создают боковую нагрузку на изделие, запрещены		Не выходить за габариты стремянки / лестницы
	Запрещено использовать при приеме лекарств, алкоголя или наркотиков		Не использовать стремянку / лестницу в качестве моста
	Не переступать в бок со стремянок и лестниц		Не использовать стремянки в качестве приставной лестницы
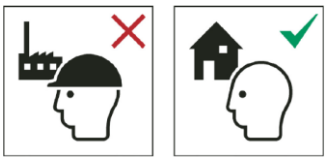	Для бытового использования.		Для профессионального и бытового использования.

6. ТЕХНИЧЕСКОЕ ОБСЛУЖИВАНИЕ

6.1. Осмотр стремянки-помост производится перед каждым использованием. В случае обнаружения механических повреждений пользоваться стремянкой-помост запрещается.
6.2. Плановый осмотр производить не реже одного раза в месяц.

7. ТРАНСПОРТИРОВКА И ХРАНЕНИЕ

7.1. Транспортирование следует производить транспортом любого вида, обеспечивающим сохранность (от механических повреждений, загрязнений и т.п.). Транспортировку стремянки-помост выполнять в горизонтальном положении, зафиксировав от произвольного смещения. При перевозке транспортным средством руководствоваться ПДД РФ, пункт 23 «Перевозка грузов».
7.2. Хранить стремянку необходимо в сухом помещении в соответствии с ГОСТ 15150-69 по группе условий хранения Ж3.
7.3. Избегайте контакта стремянки-помост с агрессивными средами (соль, щелочь, кислота, противогололёдные реагенты и прочее). В случае контакта промойте стремянку-помост водой и протрите насухо.

8. ГАРАНТИЙНЫЕ ОБЯЗАТЕЛЬСТВА

8.1. Гарантийный срок – 12 месяцев со дня продажи.
8.2. Гарантия не распространяется на изнашивающиеся в процессе эксплуатации башмаки стремянки-помост.
8.3. Дополнительную информацию можно посмотреть на сайте www.alumet.ru.

9. СРОК СЛУЖБЫ

Установленный производителем срок полезного использования стремянки-помост составляет 5 лет, с даты продажи при эксплуатации в строгом соответствии с паспортом.

10. УТИЛИЗАЦИЯ

10.1. Металлические детали сдаются в металлолом;
10.2. Пластиковые детали сдаются в пункты приёма вторсырья.

11. ПРОИЗВОДИТЕЛЬ

ООО «АЛЮМЕТ»
Адрес: Россия, 141825, Московская область, г. Дмитров,
д. Шелепино, владение 121, строение 1.
Телефон: +7(495) 668-10-73.
E-mail: info@alumet.ru www.alumet.ru.